AUSA

D 85 AHA
D 100 AHA
D 120 AHA

D 85 AHG
D 120 AHG
D 150 AHG

AUSA

www.ausa.com

AUSA Center, S.L.U. ● Ctra. de Vic, Km 2.8 - P.O.B. 194, 08243 Manresa - BARCELONA (ESPAÑA) Tel.: +34 93 874 73 11 E-mail: ausa@ausa.com

CE

ISO 9001 ISO 14001

AENOR ER Empresa Registrada ER-0887/1997 — IQNet CERTIFIED QUALITY SYSTEM — AENOR Gestión Ambiental CGM-02/405 — IQNet CERTIFIED ENVIRONMENTAL SYSTEM

(Sede central AUSA-Manresa)

AUSA Madrid ● Pol. Ind. Coslada-Marconi 15-17, 28823 Coslada - MADRID (ESPAÑA) Tel.: +34 91 669 00 06 E-mail: ausa.madrid@ausa.com

AUSA France ● Z. I. Saint Charles-Rue de Zürich, 66000 PERPIGNAN (FRANCE) Tel.: +33 (0) 4 68 54 38 97 E-mail: ausa.france@ausa.com

AUSA Verkauf & Service Deutschland ● Heinrich - Welken Straße 5, 59069 HAMM - RHYNERN (GERMANY) Tel.: +49 (0) 2385-9359362 E-mail: ausa.deutschland@ausa.com

BEIJING Rep. Office ● Address Room 527, HengXiang Building, Tuanjiehu Nanli, Chaoyang District. - Beijing 100026 CHINA
Tel: 86-10-8597 1983 - Fax: 86-10-8597 1993 - E-mail: ausa.china@ausa.com

AUSA UK ● Sales: 07970639988 E-mail: ausa.uk@ausa.com

AUSA Northamerica Corp. ● E-mail: ausa.corp@ausa.com

DIMENSIONS (mm)	D 85 AHA	D 100 AHA	D 120 AHA	D 85 AHG	D 120 AHG	D 150 AHG
A	990	990	1190	990	1190	1391
B	-	-	-	350	245	100
C	1015	1215 *(1125 *)*	1200	1015	1200	1450
D	1435	1440	1485	1420	1470	1500
E	930	935	980	970	1020	1030
F	1225	1230	1275	1225	1275	1275
G	2230	2235	2280	2380	2430	2525
H	495	485	440	490	435	435
I	215	220	265	215	265	275
J	822	822	822	804	804	820
K	1500	1500	1500	1500	1500	1600
L	820	820	820	820	820	820
M	3142	3142	3142	3124	3124	3240
N	1630	1635	1680	-	-	-
O	2130	2135	2180	-	-	-
P	2930	2935	2980	-	-	-
R	2600	2605	2650	2600	2650	2600
S	1950	1955	2000	1950	2000	2015
T	2370	2375	2420	2370	2420	2450

D 85 AHA_850 Kg

D 85 AHG_850 Kg

D 100 AHA_1000 Kg

D 120 AHA_1200 Kg

D 120 AHG_1200 Kg

D 150 AHG_1500 Kg

* roues optionnelles

AUSA

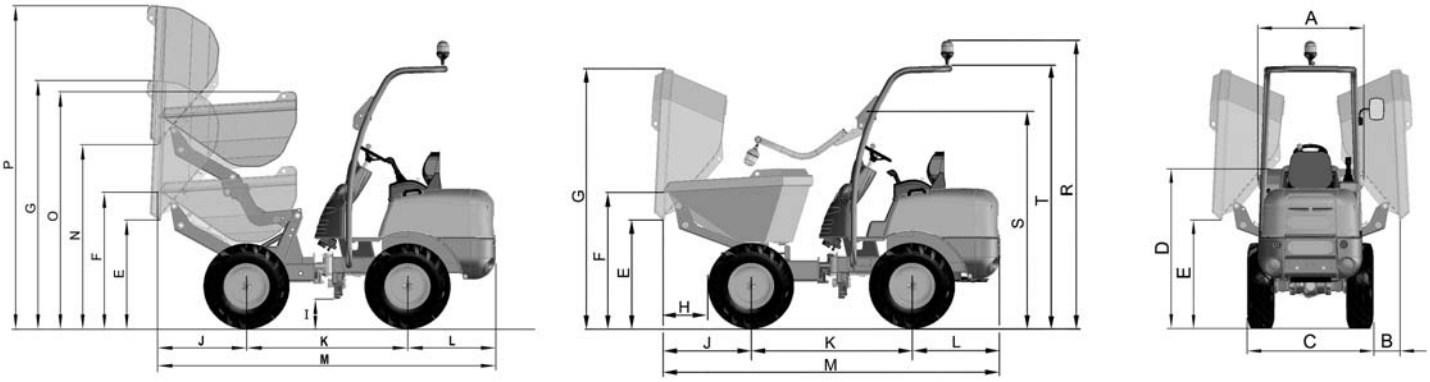

CARACTERISTIQUES TECHNIQUES		D 85 AHA / D 100 AHA / D 120 AHA	D 85 AHG / D 120 AHG	D 150 AHG
Capacité de charge (Kg)		850 / 1000 / 1200	850 / 1200	1500
Système de décharge		Hydraulique à hauteur.	Hydraulique giratoire 180º.	Hydraulique giratoire 180º.
Châssis		Articulé +/- 35º et oscillant +/- 13º.		
Capacité de la benne (l)	Eau	345 / 345 / 425	325 / 415	520
	A ras bord	395 / 395 / 515	390 / 495	626
	En dôme	505 / 505 / 680	510 / 670	835
Moteur	Diesel	Kubota D1105	Kubota D1105	Kubota D1105
	Puissance s/SAE J 1995 (KW/CV)	16,8 / 22,8	16,8 / 22,8	16,8 / 22,8
	Nombre de cylindres	3	3	3
	Refroidissement	Eau	Eau	Eau
Traction		4 x 4 permanent		
Transmission		Hydrostatique, avec pompe à debit variable et régulation automatique. Inverseur de vitesse électrique sur le joystick.		
Démarrage		Electrique		
Vitesse maximale (Km/h)		14 / 15 / 17	14 / 17	17
Essieux		**Essieux avec réduction finale épicicloïdale**		
Poids à vide (Kg)		1300 / 1300 / 1375	1300 / 1375	1510
Déclivité maximale (à pleine charge)		43% / 38% / 48%	43% / 48%	40%
Circuit hydraulique		Pompe à engrenage 8cc. Pression de travail 170 bar.	Pompe à engrenage 8cc. Pression de travail 170 bar.	Pompe à engrenage 8cc. Pression de travail 210 bar.
Pneus	Standard	7.00-12" / 11.0/65-12 / 10.0/75-15.3"	7.00-12" / 10.0/75-15.3"	10.0/75-15.3"
	Option (D100AHA-AHG)	- / 27x8.50-15" / -	-	-
Rayon de braquage extérieur (mm)		3060	3060	3260
Direction		Hydraulique		
Capacité de réservoir (l)	Combustible	23	23	23
	Hydraulique	21.2	21.2	21.2
Frein de service et de stationnement		**Totalement étanches à disques multiples dans un bain d´huile**		

EQUIPEMENT DE SERIE

Système anti-vandalisme
Siège ergonomique
Ceinture de sécurité
Joystick
Arceau protecteur rabattable ROPS
Gyrophare
Rétroviseur

EQUIPEMENT OPTIONNEL

Toit protecteur FOPS
Eclairage routier
Avertisseur sonore de marche arrière

AUSA se réserve le droit de modifier toute caractéristique sans avis préalable.